凡例		
記号	摘要	備考
	電灯分電盤	1面
再使用	電灯分電盤	再取付 1面
S	開閉器箱 ELCB3P50AF50ATx1 鋼板製防水型	1面
⑪2E	壁埋込コンセント 2P15Ax2 接地極付	10個
⑧2E	天井埋込抜け止めコンセント 2P15Ax2 接地極付	4個
⑧200V	天井引掛け埋込コンセント 250V 2P15Ax2 接地極付	1個
⊠	ｿﾞﾙﾀｳｽ PB:PB300x300x200ｻﾋﾞ止め 外部のみ「防水型(WS型)」	2個
	空調室外機	別途機械設備工事
	配線立上げ・引下げ	
	ｹｰﾌﾞﾙ天井内ころがし配線	
	ｹｰﾌﾞﾙ隠ぺい配管配線	

注記

1. 特記なき配管配線は下記による。
   - EM-EEF2.0-3C (天井内ころがし)
   - 新設壁内の引下げ部分はPF管(22)で保護する。
   - EM-EEF2.0-3C (PF22)
   - MMA 一種金属線びA型 (壁引下げ部)
   - MMC 一種金属線びC型 (壁引下げ部)
   - ① ◇1 L回路100V ① L回路200V
2. 点線の配線・機器類は既設を示す。

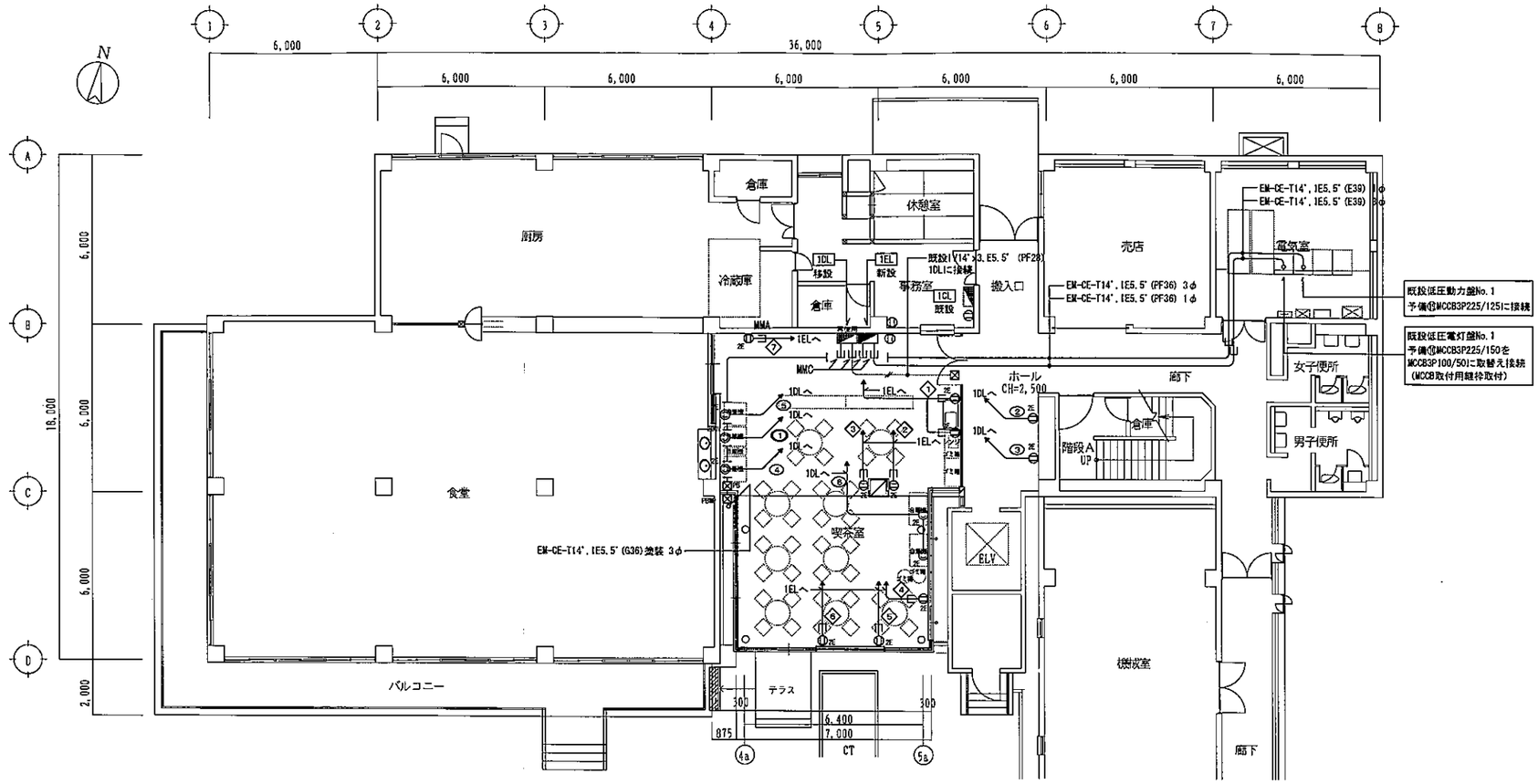

福利施設棟1階動力・コンセント設備配線図 S=1/100

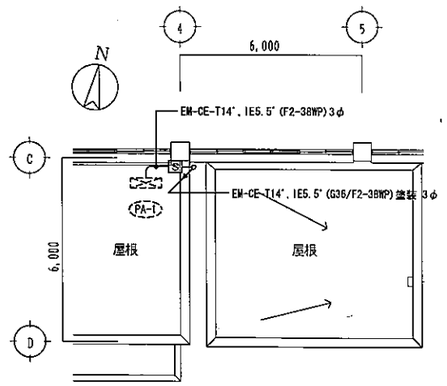

福利施設棟1階動力設備配線図 S=1/100

電灯分電盤 1EL 新設

(ホーム盤)鋼板製・壁掛型

低圧電灯盤No.1より 1φ3W200V

EM-CET14'

ELCB3P 50AF/50AT

合計:3932VA

回路	容量	負荷名称
1	1000 VA	電子レンジ他
2	300	コンセント
3	300	コンセント
4	300	コンセント
5	300	コンセント
6	300	コンセント
7	300	コンセント
8	1132	照明・換気扇

電灯分電盤 1DL 既設

鋼板製・壁掛型

低圧電灯盤No.1より 1φ3W200V

EM-CET14'

ELCB3P 50AF/50AT

合計:5100VA

回路	容量	負荷名称
①	1500 VA	コンセント
②	300	コンセント
③	300	コンセント
④	1000	コンセント
⑤	1000	コンセント
⑥	1000	コンセント

竣工図

工事担当	後藤電気設備株式会社 電気設備工事 設計・施工 〒431-0201 静岡県浜松市西区雄踏町21054 TEL 053-447-2124 FAX 053-449-2607 E-mail:gte523@titan.ocn.ne.jp	工事名称 浜松医科大学福利施設棟喫茶室増築電気設備工事		作成 H23 03.25
		図面名 福利施設棟1・2階動力・コンセント設備配線図	縮尺 (A1) 1/100	図番 E-003